REPUBLIK INDONESIA

KEMENTERIAN HUKUM DAN HAK ASASI MANUSIA

SERTIFIKAT DESAIN INDUSTRI

Menteri Hukum dan Hak Asasi Manusia atas nama Negara Republik Indonesia berdasarkan Undang-Undang Nomor 31 Tahun 2000 tentang Desain Industri, memberikan hak Desain Industri kepada :

Nama dan Alamat Pemegang Desain Industri	:	**UNIVERSITAS AHMAD DAHLAN** Kampus 2 Unit B Jl. Pramuka 5F, Pandeyan, Umbulharjo, Yogyakarta, DI Yogyakarta 55161
Nama Pendesain	:	**Anggit Febriawan, S.T** **Anton Yudhana, S.T., M.T., Ph.D** **Ilham Mufandi, S.T., M.Eng** **Maryudi, S.T., M.T., Ph.D**
Judul Desain Industri	:	**BIPO Green (Biogas Portable)**
Pelindungan diberikan untuk	:	**Bentuk dan Konfigurasi**
Nomor Pendaftaran	:	**IDD000062816**

Sertifikat ini berlaku 10 (sepuluh) tahun terhitung sejak tanggal penerimaan permohonan **04 Februari 2021**.

Sertifikat Desain Industri ini dilampiri dengan gambar, uraian atau keterangan yang tidak terpisahkan dari sertifikat ini.

a.n MENTERI HUKUM DAN HAK ASASI MANUSIA
DIREKTUR JENDERAL KEKAYAAN INTELEKTUAL
u.b
Direktur Hak Cipta dan Desain Industri

Anggoro Dasananto
NIP. 196412081991031002

Dokumen ini telah ditandatangani secara elektronik menggunakan sertifikat elektronik yang diterbitkan oleh Balai Sertifikasi Elektronik (BSrE), Badan Siber dan Sandi Negara
Keaslian dokumen dapat dicek melalui tautan https://bsre.bssn.go.id/verifikasi

(12) DESAIN INDUSTRI INDONESIA **(11) IDD000062816**

(19) DIREKTORAT JENDERAL KEKAYAAN INTELEKTUAL **(43) 11 Februari 2021**

(21) Nomor Permohonan: **A00202100293**

(22) Tanggal Penerimaan Permohonan: **04 Februari 2021**

(54) Judul: **BIPO Green (Biogas Portable)**

(51) Klasifikasi Locarno : **23-03**

(74) Nama dan Alamat Konsultan HKI :

(71) Nama dan Alamat Pemohon :
UNIVERSITAS AHMAD DAHLAN
Kampus 2 Unit B Jl. Pramuka 5F, Pandeyan, Umbulharjo, Yogyakarta, DI Yogyakarta 55161

(30) Data Prioritas :

(31) Nomor :	**(32)** Tanggal :	**(33)** Negara :
-	-	-

Gambar 7 dari 7

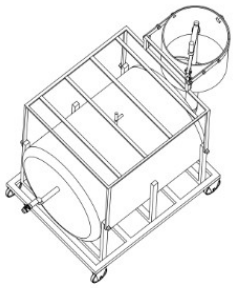

Gambar 7 : Perspektif

URAIAN DESAIN INDUSTRI

Judul : BIPO Green (Biogas Portable)

Keterangan Gambar

Gambar 1 - Tampak Perspektif

Gambar 2 - Tampak Atas

Gambar 3 - Tampak Bawah

Gambar 4 - Tampak Depan

Gambar 5 - Tampak Belakang

Gambar 6 - Tampak Samping Kiri

Kegunaan :
Unit biogas portable untuk mengelolah limbah biomassa organik seperti kotoran sapi, limbah pasar tradisional (sayuran, buah, jeroan ikan,dll), limbah pertanian, dan limbah perumahan (sisa-sisa makanan) yang diproses secara anaerobik atau fermentasi menjadi produk gas sebagai energi alternatif untuk memasak dan pupuk organik cair.

Pelindungan diberikan untuk :
Bentuk dan Konfigurasi

Catatan :
Apabila terdapat huruf, kata, angka dan/atau gambar yang merupakan unsur merek, tidak termasuk yang dilindungi dalam desain industri ini.

GAMBAR DESAIN INDUSTRI

Gambar 7 dari 7

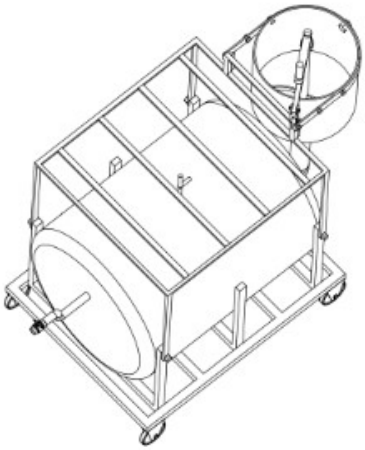

Gambar 7 : Perspektif

Gambar 1 - Tampak Perspektif

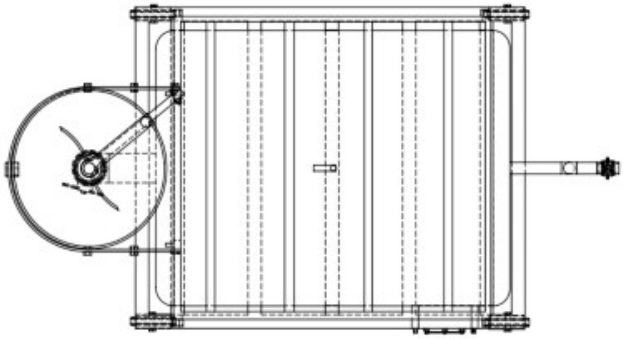

Gambar 5 : Tampak Atas

Gambar 2 - Tampak Atas

Gambar 6 dari 7

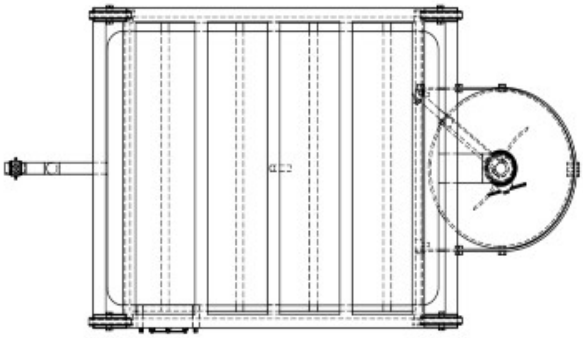

Gambar 6 : Tampak Bawah

Gambar 3 - Tampak Bawah

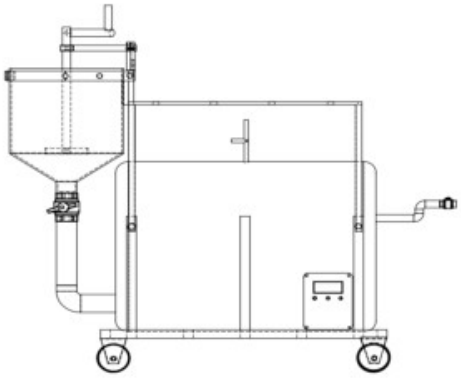

Gambar 1 : Tampak Depan

Gambar 4 - Tampak Depan

Gambar 2 dari 7

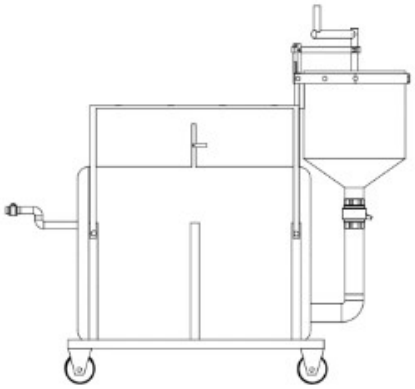

Gambar 2 : Tampak Belakang

Gambar 5 - Tampak Belakang

Gambar 4 dari 7

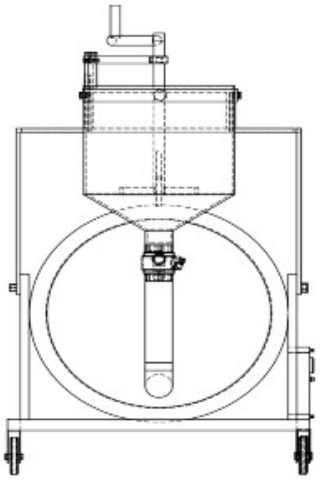

Gambar 4 : Tampak Samping Kiri

Gambar 6 - Tampak Samping Kiri